Artikel-Nr.: 2125.20.00

Doppelrückstauverschlüsse Triplex Typ 2

Produktinformationen zur Produktgruppe

ACO Produktvorteile

- Kompakte Größe
- Werkzeuglose Wartung
- Schnellverschluss/-verschlüsse für Deckelverriegelung
- Erstmalig für Triplex DN 50/DN 70:
  - "Dichtigkeitsprüfung vor Ort" nach DIN EN 13564 möglich
  - Nur 6 mm Gefällesprung
- Triplex DN 100 – DN 150:
  - Große Reinigungs- und Wartungsöffnung
  - Ab 8 mm Gefällesprung
  - Kamerabefahrbar

- Aus Kunststoff
- Typ 2 geprüft nach DIN EN 13564
- Für fäkalienfreies Abwasser (Grauwasser) und Regenwassernutzungsanlagen
- Mit zwei selbsttätig schließenden Rückstauklappen, davon eine als handverriegelbarer Notverschluss
- Mit großer Reinigungs- und Wartungsöffnung sowie Prüftrichter



Technische Daten zum Artikel 2125.20.00

	Beschreibung	Nennweite	Gewicht [kg]
	■ Typ 2, geeignet für: □ Fäkalienfreies Abwasser (Grauwasser) □ Regenwassernutzungsanlagen ■ Mit zwei Rückstauklappen ■ Mit Notverschluss	DN 125	2,9

ACO eServices im Internet:
www.aco.de/produkte/

Machen Sie Ihren Keller rückstausicher: Wir helfen Ihnen bei der Auswahl des richtigen Rückstauschutzsystems:Konfigurator Rückstau

Irrtümer und Änderungen vorbehalten.

Abmessungen

DN 50/ DN 70

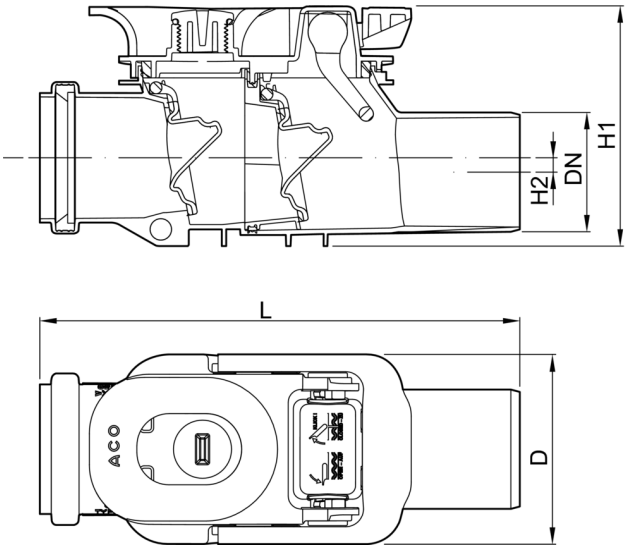

DN 100/ DN 125/ DN 150

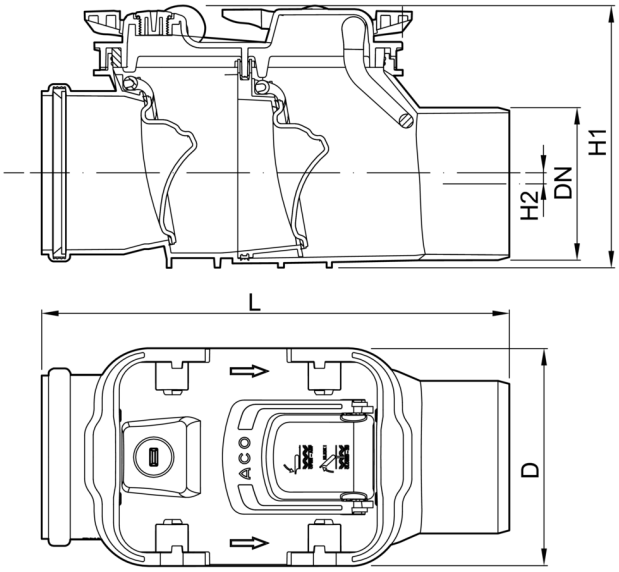

Nennweite	Abmessungen			
	D	L	H1	H2
	[mm]	[mm]	[mm]	[mm]
DN 125	214	403	241	10

ACO eServices im Internet:
www.aco.de/produkte/

Machen Sie Ihren Keller rückstausicher: Wir helfen Ihnen bei der Auswahl des richtigen Rückstauschutzsystems:Konfigurator Rückstau

Irrtümer und Änderungen vorbehalten.