Artikel-Nr.: 620485

Doppelrückstauverschlüsse Triplex-K-2

Produktinformationen zur Produktgruppe

ACO Produktvorteile

- Nur 12 mm Gefällesprung
- Nur 71 cm Montageöffnung ohne Gegengefälle
- Optimal für den Sanierungsfall
- Kamerabefahrbar
- Wahlweise mit höhenverstellbarem Abdichtungsflansch für WU-Beton

- Aus Kunststoff
- Zum Einbau in die Bodenplatte
- Typ 2 geprüft gemäß DIN EN 13564
- Für fäkalienfreies Abwasser
- Mit 2 selbsttätig schließenden Rückstauklappen
  - ☐ Selbsttätiger Verschluss
  - ☐ Notverschluss
- Mit großer Reinigungs- und Wartungsöffnung und Prüfrohr
- Höhenverstellbares und drehbares Aufsatzstück
- Tagwasserdichte Wendeplatte für Fliesen- oder Kunststoffabdeckung
  - ☐ Belastungsklasse: K 3
- Anschlussrohre werkseitig als Spitzenden ausgebildet
- Nachrüstbar zu Typ 3F gemäß DIN EN 13564

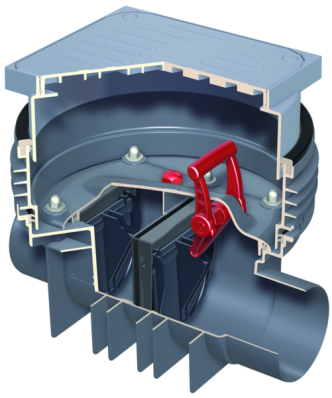

Technische Daten zum Artikel 620485

Beschreibung	Nennweite	Gewicht [kg]
■ Typ 2, geeignet für: ☐ Fäkalienfreies Abwasser (Grauwasser) ☐ Regenwassernutzungsanlagen ■ Mit zwei Rückstauklappen ■ Mit Notverschluss	DN 125	12,7

ACO eServices im Internet:
www.aco.de/produkte/

Machen Sie Ihren Keller rückstausicher: Wir helfen Ihnen bei der Auswahl des richtigen Rückstauschutzsystems:Konfigurator Rückstau

Irrtümer und Änderungen vorbehalten.

Abmessungen

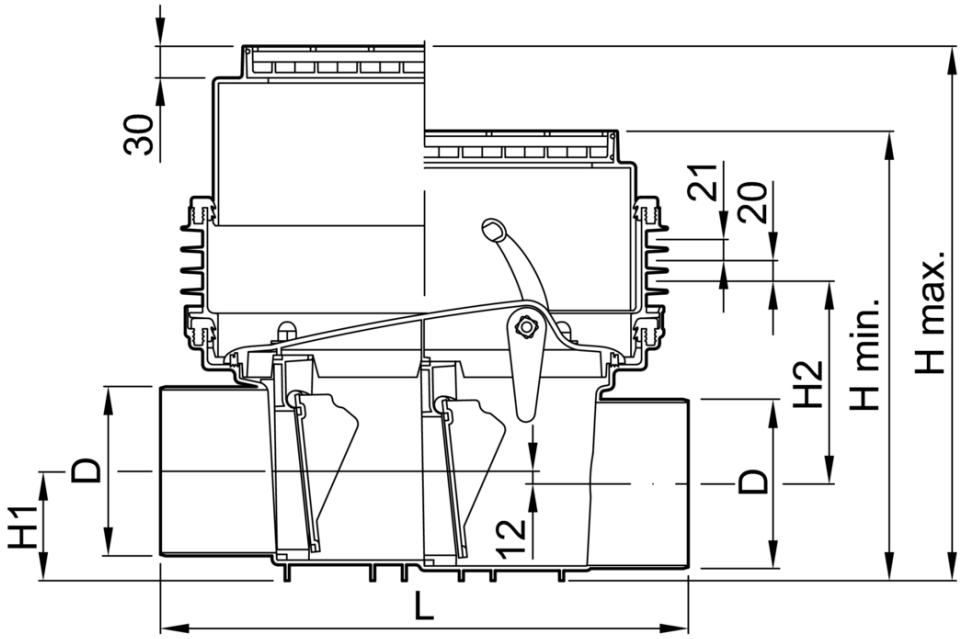

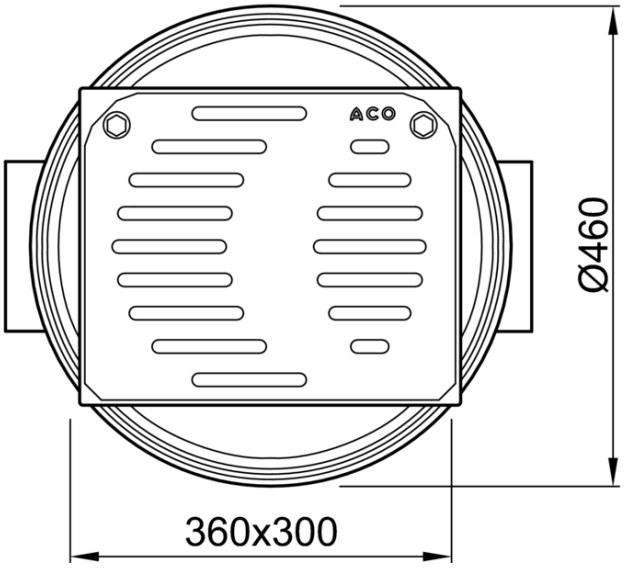

Nennweite	Abmessungen					
	D	L	H1	H2	H min.	H max.
	[mm]	[mm]	[mm]	[mm]	[mm]	[mm]
DN 125	125	469	86	210	460	512

ACO eServices im Internet:
www.aco.de/produkte/

Machen Sie Ihren Keller rückstausicher: Wir helfen Ihnen bei der Auswahl des richtigen Rückstauschutzsystems:Konfigurator Rückstau

Irrtümer und Änderungen vorbehalten.