Technisches Datenblatt

Prima Vogelabwehrspikes Quattro Blech lite (3762436)

Die Prima Vogelabwehrspikes verhindern wirksam das Landen, Absitzen und Nisten von Tauben.

Anwendungsbereiche:

- Zur Anbringung auf Fensterbänken, Balkonbrüstungen, Mauervorsprüngen, Geländern oder Ähnlichem
- Deckt größere zu schützende Fläche ab, was einen geringeren Aufwand bei der Montage bedeutet

Montage:
Die Prima Vogelabwehrspikes Quattro Blech lite sind mit einer Blechschere leicht auf Wunschmaß teilbar. Die Prima Vogelabwehrspikes Quattro Blech lite können ein- oder mehrreihig (ganzflächig) angebracht werden. Bei ganzflächiger Montage wird das „Hinterfliegen“ verhindert und ein Absitzen der Tauben ist nahezu unmöglich. Befestigt werden können die Vogelabwehrspikes Quattro Blech lite entweder mit Schrauben oder Nieten über die in der Leiste vorgesehenen Löcher oder einfach mit einem geeigneten Kleber. Bitte beachten Sie, dass bei der Verklebung der Untergrund trocken, staub- und fettfrei sein muss. Eventuell ist ein Voranstrich mit einem geeigneten Primer sinnvoll.

Produktinformationen:
Die Prima Vogelabwehrspikes Quattro Blech lite sind aus rostfreiem Edelstahl, Werkstoff-Nr. 1.4301, hergestellt. Die Spikes sind alle 25 mm auf eine Edelstahlleiste aufgeschweißt. Die Leiste ist 17,5 mm breit und zu Anbringungszwecken 10fach gelocht. Die lichte Weite der Spikes von Spitze zu Spitze beträgt abwechselnd 55 mm und 155 mm, Spikehöhe ist 105 mm. Die gesamte Leiste ist 1m lang. Die Prima Vogelabwehrspikes Quattro Blech lite decken einen Landebereich von circa 200 mm ab.

Technische Daten: Prima Vogelabwehrspikes Quattro Blech lite, Art.Nr. 3762436	
Durchmesser Spikes:	1,6 mm
Länge Spikes	110 mm
Leistenbreite:	17,5 mm
Leistenlänge:	1 m

Das Prinzip:
Da die Prima Vogelabwehrspikes Quattro Blech lite aus rostfreiem Edelstahl hergestellt sind, ist ein Verrotten fast ausgeschlossen. Damit ist eine lange Haltbarkeit garantiert und Sie erhalten ein optisch schönes, sauberes Bild. Die Prima Vogelabwehrspikes Quattro Blech lite sind für Tauben gut erkennbar; damit sind Verletzungen unwahrscheinlich.

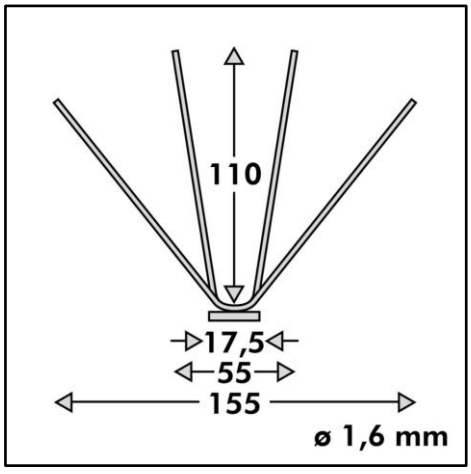

Hersteller:
AKS GmbH & Co. KG, 74360 Ilsfeld-Auenstein
Tel.: +49 7062 - 63450, Fax: +49 7062 - 64499

Lieferform:
18 Kartons à 50 Stück pro Europalette

Vertrieb:
EUROBAUSTOFF Handelsgesellschaft mbH & Co. KG
Daimlerstr. 5d, 76185 Karlsruhe

Auf dem Hohenstein 2, 61231 Bad Nauheim
Tel.: +49 6032 805-0, Fax: +49 6032 805-265
E-Mail: prima@eurobaustoff.de, www.eurobaustoff.de