Montageanleitung

Ausgabe: 2026–03–25
Original-Gebrauchsanleitung

Abdichtungsflansch

Geeignet für den Einbau in die Produkte:

- **Abwasserhebeanlagen zur Unterflurinstallation**
  - **Sinkamat-K**
  - **Muli-Flex**
  - **Muli-UF**
- **Rückstauverschlüsse mit Schachtsystem**
  - **Quatrix-K**



Abdichtungsflansch
Art.-Nr. 620510 & 620521



Montageanleitung für eine sachgerechte Montage aufmerksam lesen.

Montage

Abbildungen in dieser Gebrauchsanleitung dienen dem grundsätzlichen Verständnis und können, je nach Ausführung des Produktes und der Einbausituation, abweichen.

Service, Ersatzteile und Zubehör

Ersatzteile und Zubehör, siehe „Produktkatalog“: http://www.aco-haustechnik.de

Für weitere Informationen steht der ACO Service gern zur Verfügung.

ACO Service; Werk Stadtlengsfeld
Im Gewerbepark 11c
36466 Dermbach

Tel.: + 49 (0) 36965 819-444
Fax: + 49 (0) 36965 819-367
service@aco.com

Bestimmungsgemäße Verwendung

Der Abdichtungsflansch ist zur Abdichtung der Abwasserhebeanlage bzw. des Rückstauverschlusses im wasserundurchlässigen Beton (Bodenplatte) bestimmt und schützt vor drückendem Grundwasser bis 0,2 bar (≈ 2,0 m Wassersäule).

Bodenaufbau

Einbausituation: Die Zulaufleitung befindet sich idealerweise unterhalb der wasserundurchlässigen Betonschicht, z. B. in einer Sandschicht (Sauberkeitsschicht).

ACHTUNG Ein unsachgemäßer Einbau kann Wasserschäden verursachen:

- Abdichtungsflansch muss mindestens 150 mm von allen Seiten mit Beton umgeben sein.
- Betonschicht über und unter dem Abdichtungsflansch muss mindestens 50 mm betragen.
- Alle Durchdringungen der Bodenplatte (Zuläufe, Leerrohre usw.) sind wasserundurchlässig herzustellen, z. B. mit Mauerkragen.

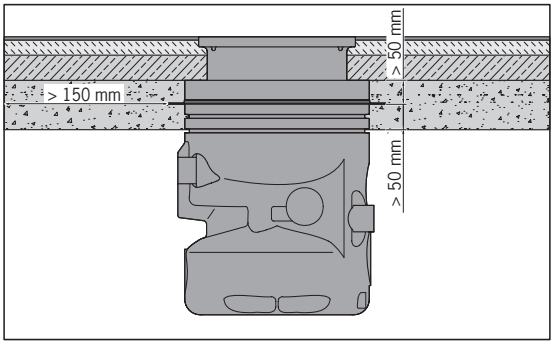

Einbaubeispiel Muli FLEX P

Abdichtungsflansch montieren

ACHTUNG Abdichtungsflansch und Spannring vor dem Einbau auf Schäden prüfen und nur im einwandfreien Zustand montieren.

Der Abdichtungsflansch kann in eine Nut des Behälters eingesetzt werden.

ACHTUNG Schmutz und Fremdkörper in der vorgesehenen Nut beeinträchtigen die Dichtigkeit und können Wasserschäden verursachen.

- ➔ Nut vor der Montage des Abdichtungsflanschs reinigen.
- ➔ Abdichtungsflansch gleichmäßig in die Nut einsetzen (1) und mit einem Schonhammer (Kunststoffhammer) einpressen.
- ➔ Spannring über die Nut legen und den Zuganker in das Spannschloss führen (2).

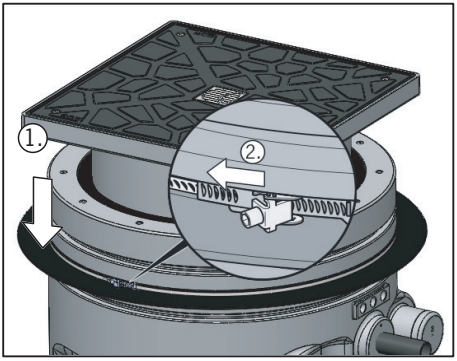

- ➔ Je nach Typ werden 1 oder 2 Spannschlösser verwendet.
- ➔ Spannschlösser bis zum Anschlag schließen (1).
- ➔ Innensechskantschraube vom Spannschloss mit 5 – 6 N·m anziehen (2).
- ➔ Überstehendes Ende vom Spannband kann bis zu einem Abstand von ca. 30 mm zum Spannschloss gekürzt werden.

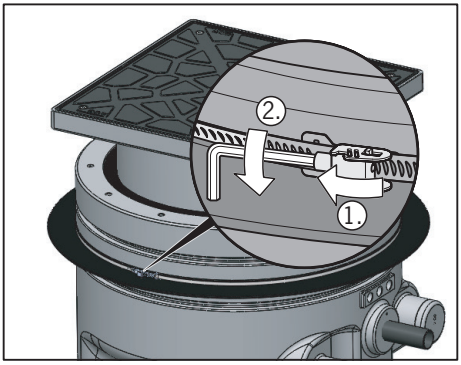

Notizen / Notes

Diese Seite steht für handschriftliche Notizen zur Verfügung, z. B. Angabe der verwendeten Produkte. / These pages are at your disposal for hand-written notes, e.g. indication of products used.

Assembly instructions

2026–03–25 Edition
Translation of the original
German instructions for use

Sealing flange

Suitable for installation in products:

- **Waste water lifting plants for subsurface installation**
  - **Sinkamat-K**
  - **Muli-Flex**
  - **Muli-UF**
- **Backflow stop with shaft system**
  - **Quatrix-K**



Sealing flange
art. nos. 620510 & 620521

For proper assembly, read assembly instructions thoroughly.

Assembly

Illustrations in these assembly instructions serve as basic understanding and may deviate, depending on design of product and installation situation.

Service, spare parts and accessories

For spare parts and accessories, see „product catalogue“: http://www.aco-haustechnik.de
ACO Service is at your disposal for further information.

ACO Service; Werk Stadtlengsfeld
Im Gewerbepark 11c
36466 Dermbach

Tel.: + 49 (0) 36965 819-444
Fax: + 49 (0) 36965 819-367
service@aco.com

Proper use

The sealing flange is determined for sealing the wastewater lifting plant resp. the backflow stop in water-impermeable concrete (bottom slab) and safeguards from pressing underground water up to 0.2 bar (≈ 2.0 m water column).

Floor structure

Installation situation: Ideally, feed line is below water-impermeable concrete layer, e.g. in a sand layer (blinding concrete).

CAUTION Improper installation may cause water damages:

- Sealing flange must be surrounded by concrete on all sides by min. 150 mm.
- Concrete layer above and below sealing flange must be min. 50 mm.
- All penetrations of base plate (inlets, empty pipes etc.) must be produced water-impermeable, e.g. with puddle flange.

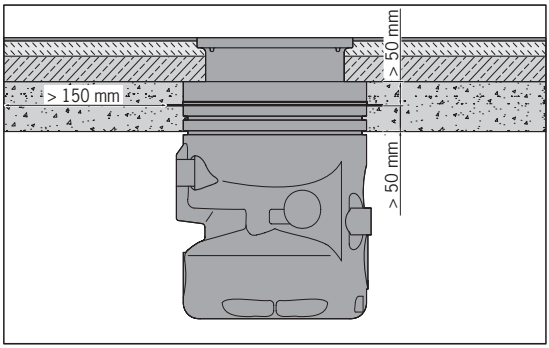

Installation example Muli FLEX PE

Assemble sealing flange

CAUTION Prior to installation, check sealing flange and clamping ring for damages and assemble in proper condition only.

The sealing flange can be inserted into a container nut.

CAUTION Dirt and foreign objects in envisaged nut affect tightness and may cause water damages.

- ➔ Clean nut prior to assemly of sealing flange.
- ➔ Insert sealing flange evenly into nut (1) and press in by means of a soft-head hammer (plastic hammer).
- ➔ Place clamping ring over nut and lead tension rod into turnbuckle (2).

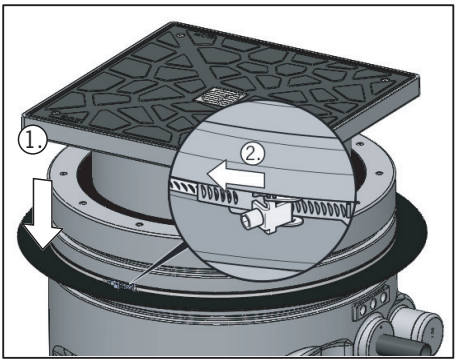

- ➔ Depending on type, 1 or 2 turnbuckles are used.
- ➔ Shut turnbuckles up to stop (1).
- ➔ Tighten hexagon socket screw of turnbuckle by 5 – 6 Nm (2).
- ➔ Projecting end of tension strip may be shortened up to a distance of approx. 30 mm to turnbuckle.

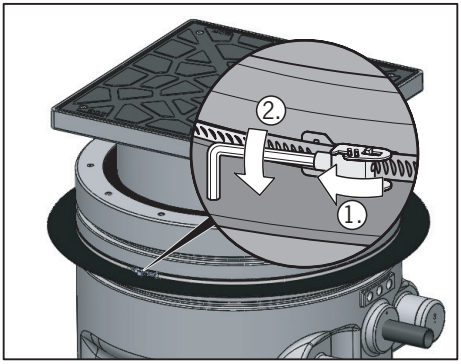



ACO Passavant GmbH
Werk Stadtlengsfeld
Im Gewerbepark 11c
D 36466 Dermbach
Tel.: + 49 36965 819-0
Fax: + 49 36965 819-361
www.aco-haustechnik.de

ACO. we care for water

LTC 1045C/03/2026